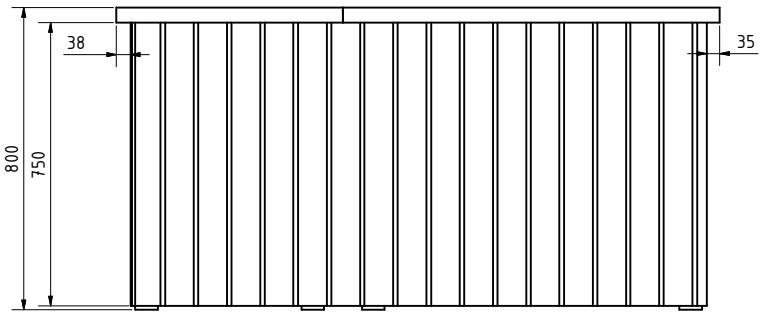

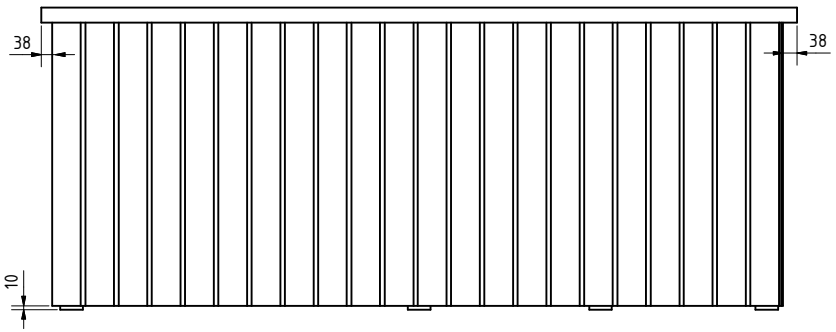

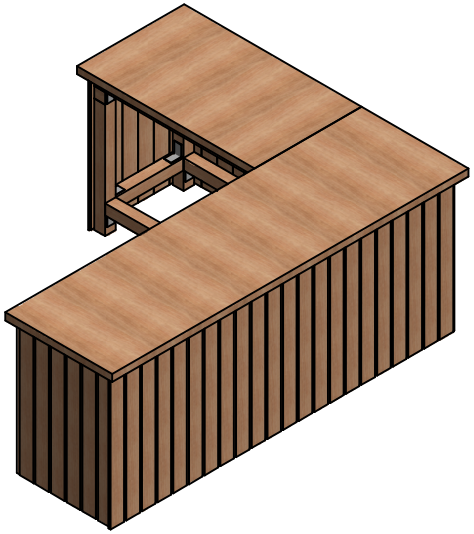

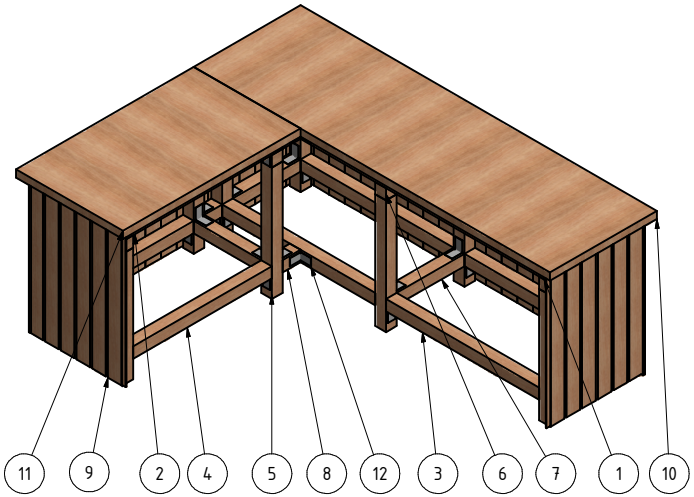

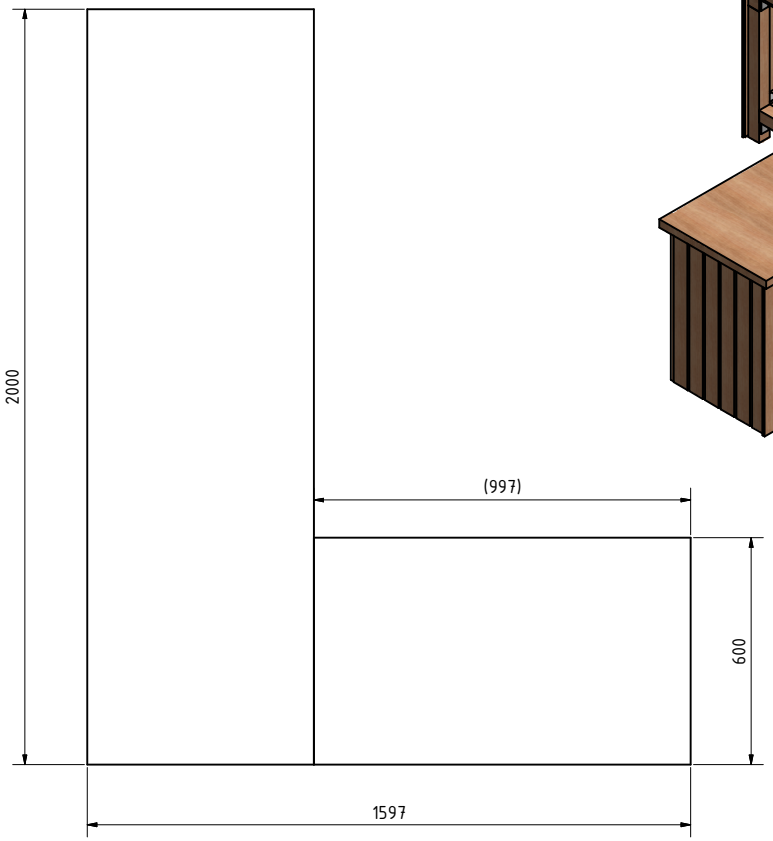

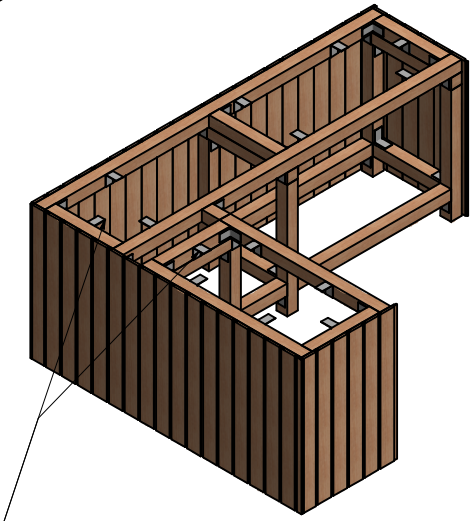

restliche Winkel symmetrisch
zur Tischplattenbefestigung nutzen

GESAMTSTÜCKLISTE		
Pos.	Stück	Benennung
1	2	Kantholz 60x60-1900
2	2	Kantholz 60x60-900
3	4	Kantholz 60x60-860
4	2	Kantholz 60x60-780
5	10	Kantholz 60x60-640
6	5	Kantholz 60x60-500
7	10	Kantholz 60x60-380
8	4	Kantholz 60x60-100
9	52	Profilholz 12,5x96x750
10	1	Tischplatte 600x40-2000
11	1	Tischplatte 600x40-997
12	74	Winkelverbinder 70x70x55x2

	Datum	Name
Gezeichnet	02.12.2017	Arne
Kontrolliert		
Norm		

Status | Änderungen | Datum | Name

Außenküche 1.0

1

A2

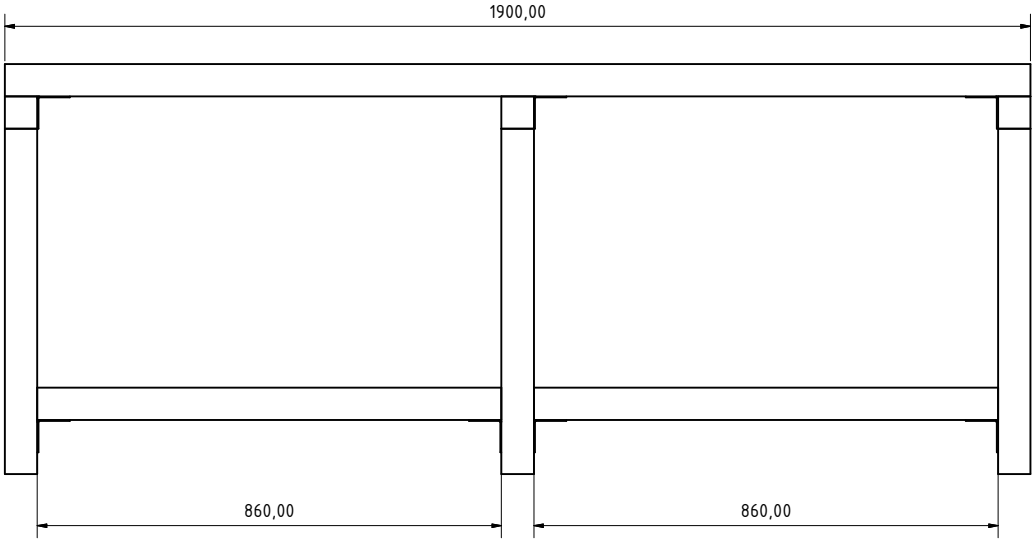

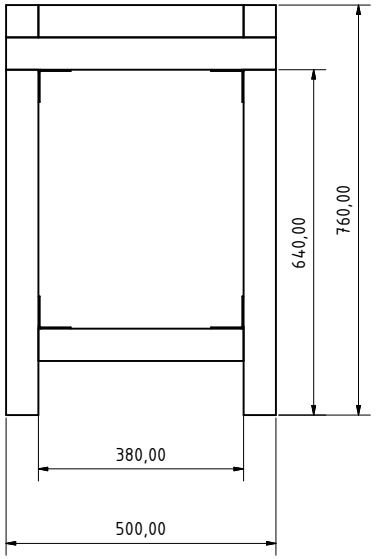

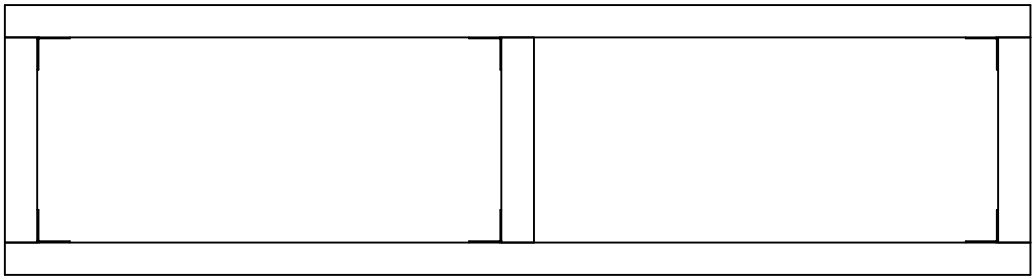

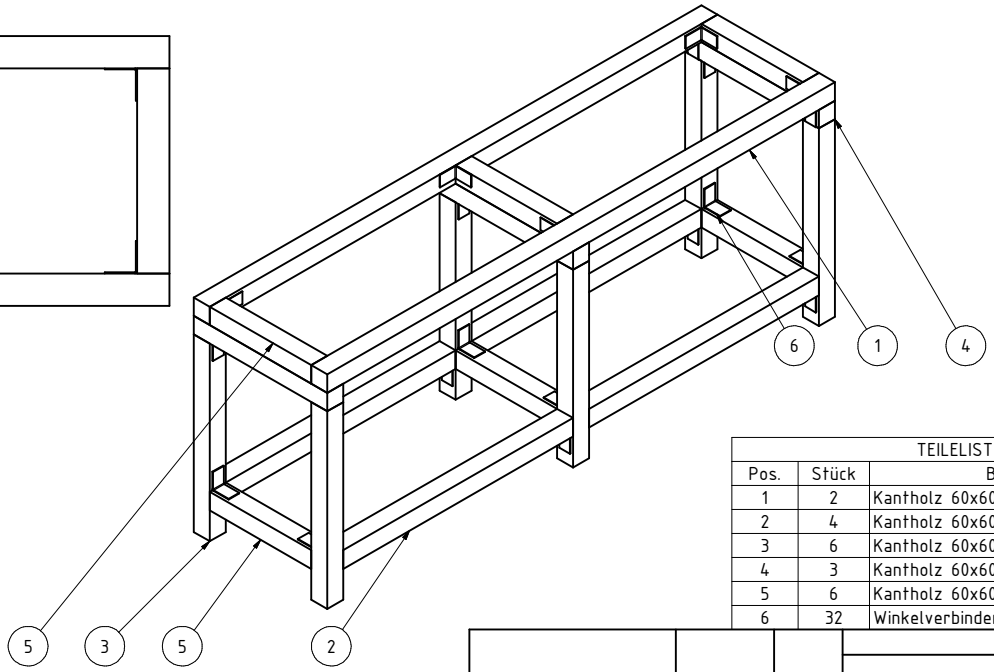

TEILELISTE

Pos.	Stück	Benennung
1	2	Kantholz 60x60-1900
2	4	Kantholz 60x60-860
3	6	Kantholz 60x60-640
4	3	Kantholz 60x60-500
5	6	Kantholz 60x60-380
6	32	Winkelverbinder 70x70x55x2

	Datum	Name
Gezeichnet	02.12.2017	Arne
Kontrolliert		
Norm		

Status | Änderungen | Datum | Name

Außenküche 1.0

2

A2

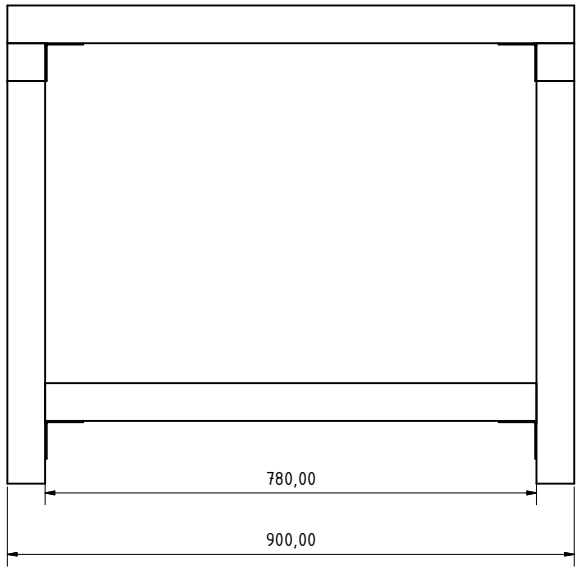

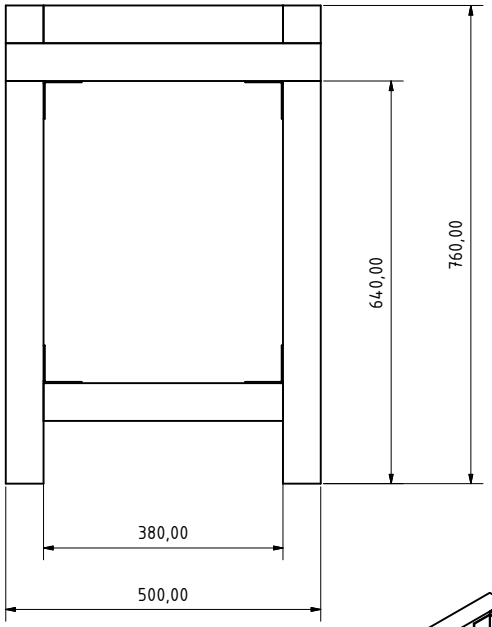

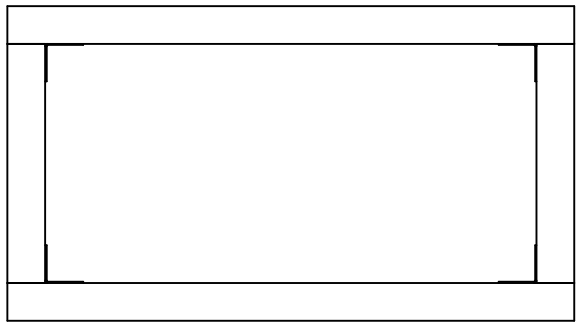

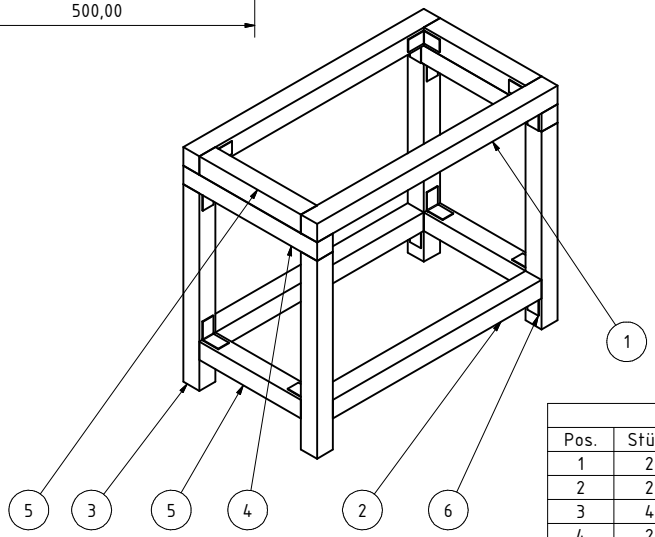

TEILELISTE		
Pos.	Stück	Benennung
1	2	Kantholz 60x60-900
2	2	Kantholz 60x60-780
3	4	Kantholz 60x60-640
4	2	Kantholz 60x60-500
5	4	Kantholz 60x60-380
6	20	Winkelverbinder 70x70x55x2

	Datum	Name
Gezeichnet	02.12.2017	Arne
Kontrolliert		
Norm		

Status | Änderungen | Datum | Name

Außenküche 1.0

3

A2